



Czechoslovak Tank Troops

Czechoslovak Tank Troops

September 1985

DEFENSE LANGUAGE INSTITUTE
FOREIGN LANGUAGE CENTER



More DLI courses on LiveLingua - Online Language School

CONTENTS

INTRODUCTION 1

OBJECTIVE 1

SUGGESTIONS FOR STUDYING 2

LESSON ORGANIZATION 3

VOCABULARY PRETEST 4

STUDY RESOURCE 1 - VOCABULARY 6

VOCABULARY POSTTEST 12

STUDY RESOURCE 2 - NARRATIVE 13

PRACTICE EXERCISE 1 18

PRACTICE EXERCISE 2 21

PRACTICE EXERCISE 3 22

STUDY RESOURCE 3 - DIALOG 23

PRACTICE EXERCISE 4 27

PRACTICE EXERCISE 5 28

PRACTICE EXERCISE 6 29

KEY TO VOCABULARY PRETEST AND POSTTEST 30-31

TRANSLATION OF STUDY RESOURCE 2 34

KEYS TO PRACTICE EXERCISES 1, 2, AND 3 37-4

TRANSLATION OF STUDY RESOURCE 3 4

KEYS TO PRACTICE EXERCISES 4, 5, AND 6 47-5

SELF-EVALUATION TEST PART 1 5

KEY TO SELF-EVALUATION TEST PART 2 5

SELF-EVALUATION TEST PART 2 6

KEY TO SELF-EVALUATION TEST PART 2 6

ENRICHMENT SUPPLEMENT 6

More DLI courses on LiveLingua - Online Language School

INTRODUCTION

This is the first lesson in the series Czechoslovak Tank Troops which contains general and specific information about tanks, the advantages of a tank's protective armor, and its firepower in combat. Included are the individual mechanical groups and devices which provide specific combat characteristics of the tank.

The questionig phase begins with establishing the source's identity and his area of knowledgeability.

OBJECTIVE

At the end of this lesson you will be able to use the established ID approach technique. You will be able to obtain information about the advantages of a tank's protective armor, its firepower, and ammunition used for destruction and neutralization of targets. You should be able to speak with confidence and comprehend spoken and written texts in this topical area without consulting lexical aids.

More DLI courses on LiveLingua - Online Language School

SUGGESTIONS FOR STUDYING

Remember, this program is self-instructional, and YOU are the only person responsible for your learning. It is up to YOU to determine where, when, and how you want to proceed. The following hints may help you to achieve the best results.

1. Make sure you have all the necessary materials and equipment before starting.

2. Regular, short, and frequent working periods are recommended.

3. Find a quiet, comfortable place where you will not be disturbed.

4. Do not write your answers in this booklet. Use your o paper.

Repeat each exercise until you thoroughly understand the contents and can completely perform the required tasks before moving on to the next exercise.

More DLI courses on LiveLingua - Online Language School

LESSON ORGANIZATION

The Vocabulary Pretest designed to give you a preview of the vocabulary you will need to know to attain the objective of this lesson, provides Czech sentences with key words and phrases underlined to be translated in writing.

Study Resource 1 is the taped vocabulary with additional sample sentences together with the words and phrases introduced in the pretest. The Vocabulary Post-test is based on these vocabulary items.

The Vocabulary Post-test measures your knowledge of some key words/phrases contained in Study Resource 1.

Study Resource 2 is a Czech narrative describing the advantages of a tank's armor and firepower in contemporary combat. Practice Exercises 1-3 and the Self-Evaluation Test, Part 1, are based on Study Resource 2.

Study Resource 3 is the first part of an interrogation used in these lessons. Practice Exercises 4-6 and the Self-Evaluation Test, Part 2, are based on Study Resource 3.

The Self-Evaluation Test consists of two parts:

Part 1 consists of 10 multiple-choice statements based on Study Resource 2.

Part 2 is a taped dialog of 10 exchanges based on Study Resource 3.

Translations of Study Resources

The Enrichment Supplement describes the Soviet PT-76 amphibious tank and is designed to provide you with additional vocabulary and experience in translating Czech. It also provides an exercise to test your knowledge of Czech vocabulary and grammar.

More DLI courses on LiveLingua - Online Language School

VOCABULARY PRETEST

Instructions: Write the English meaning of the underlined words and phrases as used in the context of each sentence. Skip the ones you cannot translate. Check your answers with the key.

1. Dno je velmi slabé.
2. K tomu účelu máme ječábový tank.
3. Korba toho tanku je poškozená.
4. Manévrovatelnost toho stroje je výtečná.
5. Té střele neodolá žádný pancíř.
6. Odminovací zařízení toho tanku nefunguje.
7. Ten tank má ohňometné vybavení.
8. Druhá rota má dva plovoucí tanky.
9. Proti jejich tankům je nejlepší použít podkaliberní střeli
10. Budete potřebovat víc průbojného střeliva.
11. Tanky mají značnou průchodivost.
12. Včera jsme objednali převodovku.
13. Ta sedačka je pevně namontovaná.
14. Svou úlohu sehrál dobře.
15. S čím je spjata ta vlastnost?
16. Tenhle kulomet je spřažen s kanónem.
17. Strop je nabarven na bílo.
18. Byl zasažen střepinou granátu.
19. Vodomety se ucpaly.
20. Kulomet je zabudován v předním pancíři.
21. Tu škodu způsobily žhavé plyny.
22. Donosnost střelby se snížila vlivem větru.
23. Potřebujem nová hnací kola.

More DLI courses on LiveLingua - Online Language School

24. Tohle naváděcí zařízení se snadno ovládá.

25. Obratnost toho tanku mě překvapila.

26. Ovládací ústrojí toho tanku není v pořádku.

27. Kulomety mohou být pevně vmontovány.

28. Kolik pojezdových kol má ten tank?

29. Pronikavá radiace nebyla zjištěna.

30. Došlo nám protipancéřové střelivo.

31. Mechanik má prohlédnout převodové ústrojí.

32. Tahle strojní skupina je část tanku.

33. Teleskopické zaměřovače jsou drahé.

34. Mají dost tříštivotrhavého střeliva.

More DLI courses on LiveLingua - Online Language School

STUDY RESOURCE 1

Instructions: Below is a list of the new vocabulary items that will be used in this lesson. Each Czech word or phrase will be repeated twice on tape and then the example sentence will be giv once. Repeat each word or phrase and the example sentence to master this vocabulary before going on to the next part of the lesson.

Slovíčka

1. dno - floor, bottom

   Mina poškodila dno tanku.

   A mine damaged the floor of a tank.

2. jeřábový - crane (adj.), crane-equipped

   Jeřábový tank na tu práci stačí.

   A crane-equipped tank will do the job.

3. korba - body, hull

   Pancíř toho tanku je nejsilnější na přední části korby

   That tank's armor is thickest in the front hull.

4. manévrovatelnost - maneuverability

   Nové pásy zvýšily manévrovatelnost tanku.

   New tracks increased the maneuverability of the tank.

5. odolávat, odolat - to withstand

   To opevnění odolá každému útoku.

   That fortification will withstand every attack.

More DLI courses on LiveLingua - Online Language School

6. odminovací - mineclearing (adj.)

Odminovací práce byla úspešná.

The mineclearing job was a success.

7. ohňometný - flamethrowing (adj.)

Na zdolání té pevnůstky potřebujeme ohňometný tank.

For overcoming that bunker, we need the flamethrowing tank.

8. plovoucí - amphibious, floating

Plovoucí miny ztěžují přechod řeky.

Floating mines hinder the river crossing.

9. podkaliberní - subcaliber (adj.)

Podkaliberní munici dejte na levou stranu!

Put the subcaliber ammunition on the left side!

10. průbojný - high explosive-armor piercing

Použijte průbojné střelivo!

Use the high explosive-armor piercing ammunition!

11. průchodivost - cross-country capability

Nízkotlaké pneumatiky zvyšují průchodivost vozidel.

Low-pressure tires increase the cross-country capability of vehicles.

12. převodovka - transmission

Tady tu převodovku opravit nemůžeme.

We cannot repair this transmission here.

More DLI courses on LiveLingua - Online Language School

13. sedačka, sedadlo - seat

Ta sedačka se sem nevejde.

That seat won't fit here.

14. sehrát - to play

Nakonec sehrálo svou roli dělostřelectvo.

In the end, artillery played its role.

15. spínat, sepnout - to tie, clamp, link together
spjat - closely related, tied together

Obě země jsou spjaty společnou řečí.

Both countries are closely related by a common languag

16. spřažen - coaxial

Oba kulomety jsou spřaženy.

Both machineguns are coaxial.

17. strop - ceiling (top)

Strop toho tanku je dost nízký.

The ceiling of that tank is quite low.

18. střepina - shrapnel, fragment

Přílba poskytuje ochranu před střepinami granátů.

A helmet provides protection against shell fragments.

19. vodomet - hydrojet

Vodomety se používají k pohonu plovoucích vozidel.

Hydrojets are used to propel some amphibious vehicles.

More DLI courses on LiveLingua - Online Language School

20. zabudován - internally mounted

Ten tank má zabudován kulomet.

That tank has an internally mounted machinegun.

21. žhavý - hot

Žhavý olej mu popálil ruce.

Hot oil burned his hands.

Fráze a termíny

22. donosnost střelby - range (of fire)

Donosnost střelby těchhle minometů je 3000 metrů.

The range of fire of these mortars is 3000 meters.

23. hnací kolo - drive wheel

Mina poškodila levé hnací kolo.

The mine explosion damaged the left drive wheel.

24. naváděcí zařízení (zbraně) - fire-control mechanism (guiding mechanism)

Velitel čety prohlédl naváděcí zařízení (kanónu).

The platoon leader checked the fire-control mechanism (of the gun).

25. obratnost tanku - responsive handling of a tank

Nové řízení zlepší obratnost tanku.

The new steering will improve the responsive handling of the tank.

More DLI courses on LiveLingua - Online Language School

26. ovládací ústrojí - driving controls

Levá páka ovládacího ústrojí nepracuje.

The left lever of the driving controls does not work.

27. pevně vmontován - firmly mounted (fixed)

Ten kulomet je pevně vmontován.

That machinegun is firmly mounted.

28. pojezdové kolo - road wheel

Pojezdová kola byla jen lehce poškozena.

The road wheels were only slightly damaged.

29. pronikavá radiace - penetrating radiation

Pronikavá radiace způsobila značné škody.

The penetrating radiation caused considerable damage.

30. protipancéřové střelivo - armor-piercing ammunition

Vývoj nového protipancéřového střeliva byl dokončen.

The development of the new armor-piercing ammunition w
completed.

31. převodové ústrojí - drive train

Porucha je někde v převodovém ústrojí.

The trouble is somewhere in the drive train.

32. strojní skupina - mechanical group

Všechny strojní skupiny jsou v pořádku.

All mechanical groups are OK.

More DLI courses on LiveLingua - Online Language School

33. teleskopický zaměřovač - telescopic sight

To jsou nové teleskopické zaměřovače.

Those are the new telescopic sights.

34. tříštivotrhavé střelivo - high explosive-fragmentary ammunition

Tříštivotrhavé střelivo se používá proti polním opevněním.

High explosive-fragmentary ammunition is used against field fortifications.

More DLI courses on LiveLingua - Online Language School

VOCABULARY POSTTEST

Instructions: Using the words or phrases below, complete the following sentences.

průbojný	převodovém ústrojí	spřaženy	sedačka
tank	otéčko	opěrné kolo	teleskopick zaměřovač
pronikavou radiaci	průchodivost	plovoucí	zabudován
odolávat	velitel roty	tříštivo-trhavého	sehrály
žhavé	střepina	vodomet	pancíř

1. Tak silnému útoku jsme nemohli dlouho _____.
2. Oba kulomety jsou _____.
3. To zranění způsobila nejspíše _____ granátu.
4. _____ tanky snadno překonávají vodní překážky.
5. Během převratu _____ důležitou úlohu Lidové milice.
6. Pásy zajišťují tanku dobrou _____ terénem.
7. Musíte vyměnit olej v _____.
8. Pomocí dozimetrů jsme měřili _____ v celé oblasti.
9. Kolik _____ střeliva ještě máte?
10. _____ umožňují přesnou palbu na vzdálené cíle.
11. Podkalibrní střelivo má vysoký _____ účinek.
12. Kde je _____ ten těžký kulomet?

More DLI courses on LiveLingua - Online Language School

STUDY RESOURCE 2

Instructions: The following narrative contains general information on Czech armor. Read the narrative several times until you are familiar with the content. Then listen to the narrative on tape, following the text in your book.

Tanková technika

Všechny moderní armády věnují velkou pozornost vývoji tankové techniky, protože odolává lépe než kterákoli jiná ničivému účinku jaderného výbuchu. Za oboustranného použití zbraní hromadného ničení tankové jednotky sehrají v soudobém boji, ve spolupráci s ostatními druhy vojsk, významnou úlohu ve všech pozemních operacích.

Tank je bojové vozidlo, které se vyznačuje vysokou pohyblivostí a průchodivostí, mohutnou palebnou silou a pancéřovou ochranou.

Tank se skládá z několika strojních skupin a zařízení. Jsou to: pancéřová korba, věž, výzbroj, motorová skupina, převodové ústrojí, podvozek a pomocná zařízení (pozorovací přístroje, elektrická výstroj, spojovací prostředky, protipožární zařízení apod.). Každá ta skupina a mechanismus mají zabezpečit určité bojové vlastnosti tanku. Všechny ty vlastnosti jsou těsně spjaty - bez přesné hranice. Například čím je lepší manévrovací schopnost tanku, tím je menší jeho zranitelnost. Čím je větší palebná síla a lepší pancéřová ochrana, tím má tank větší volnost pohybu na bojišti. Manévrovatelnost (pohyblivost) tanku je zabezpečena motorem, převodovým ústrojím, podvozkem a taky pozorovacími přístroji. Motor a převodové ústrojí určují rychlost a obratnost tanku, podvozek s pásy určuje jeho průchodivost. Palebná síla je zabezpečena výzbrojí, stabilizací kanónu a jeho naváděcím zařízením.

Bojové tanky dělíme na těžké, střední a lehké.

Těžké tanky (o hmotnosti větší než 50 tun) jsou určeny k boji s tanky nepřítele, samohybnými děly a k dobývání silných polních opevnění.

Střední tanky (hmotnost 20 až 45 tun) se používají ve všech druzích bojové činnosti. Působí spolu s motostřeleckými jednotkami jako jejich přímá podpora, pronásledují a ničí nepřítele nebo zesilují obranu.

Lehké tanky (o hmotnosti do 20 tun) se používají převážně pro průzkum.

More DLI courses on LiveLingua - Online Language School

Kromě normálních bojových tanků se používají taky speciální tanky, jako plovoucí, výsadkové, ohňometné, odminovací, mostní, vyprošťovací a jeřábové. Názvy vyjadřují jejich použití.

Pancéřová ochrana

Tloušťka a kvalita pancíře a úhel jeho sklonu (na korbě a na věži) určují pancéřovou ochranu. V závislosti na druhu tanku mají tanky různou pancéřovou ochranu.

Pancéřová ochrana chrání osádku, agregáty a zařízení před palbou kulometů a střepinami granátů; u těžkých a středních tanků chrání před působením přímých účinků dělostřeleckých granátů.

Pancéřová ochrana tanku zdržuje působení tlakové vlny jaderného výbuchu, mnohokrát zeslabuje jeho účinek na osádku, několikrát snižuje přímé působení pronikavé radiace a ochraňuje osádku před světelným zářením.

Síla pancíře je různá. Pancíř je nejsilnější na přední části korby a věže; slabší je vzadu a na bocích; nejslabší pancíř je na stropu a dně korby. Čím je větší sklon pancíře, tím se snižuje průrazný účinek protitankové střely.

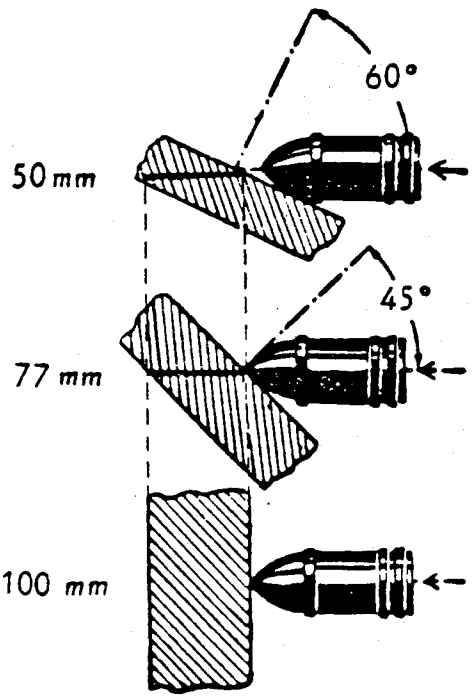

Vliv úhlu sklonu a tloušťky pancíře na ochranu

More DLI courses on LiveLingua - Online Language School

Palebná síla

Hodnota tankového kanónu je určena těmito činiteli: přesností a účinností střelby; donosností a rychlostí střelby; schopností kanónu manévrovat palbou, tj. rychle přenášet palbu z jednoho cíle na druhý; druhem a množstvím střeliva na ničení různých cílů.

Tankový kanón je určen k boji jak s tanky a jinými obrněnými vozidly, tak i k boji s pěchotou a dělostřelectvem nepřítele. Proto všechny tanky mají střelivo dvou základních typů: protipancéřové střelivo - pro ničení obrněných cílů; tříštivotrhavé střelivo - pro ničení živé síly, neobrněných prostředků a ženijních překážek.

V podstatě jsou tři druhy pancéřových střel: průbojné, podkaliberní a kumulativní.

Průbojná střela probije pancíř, zničí osádku a zařízení tanku. Ničivě působí střepiny střely nebo pancíře, tlaková vlna při výbuchu náboje a jeho zápalný účinek.

Podkaliberní střela probíjí pancíř svým ocelovým jádrem, ničí osádku a zařízení střepinami pancíře a jádra.

Kumulativní střela ničí osádku a zařízení střepinami pancíře a tlakem žhavých plynů střely.

Kulomety slouží k ničení živé síly protivníka na vzdálenost do 600 m. Kulomet v tankové věži je spřažen s kanónem a má společný zaměřovač. Druhý kulomet je zabudován v předním pancíři korby a zaměřuje se pozorováním, nebo je pevně vmontován a zaměřuje se polohou vozidla.

Velmi dobře se osvědčily velkorážné protiletadlové kulomety, umístěné na věži tanku. Z těchto protiletadlových kulometů je možné vést palbu taky na pozemní cíle.

More DLI courses on LiveLingua - Online Language School

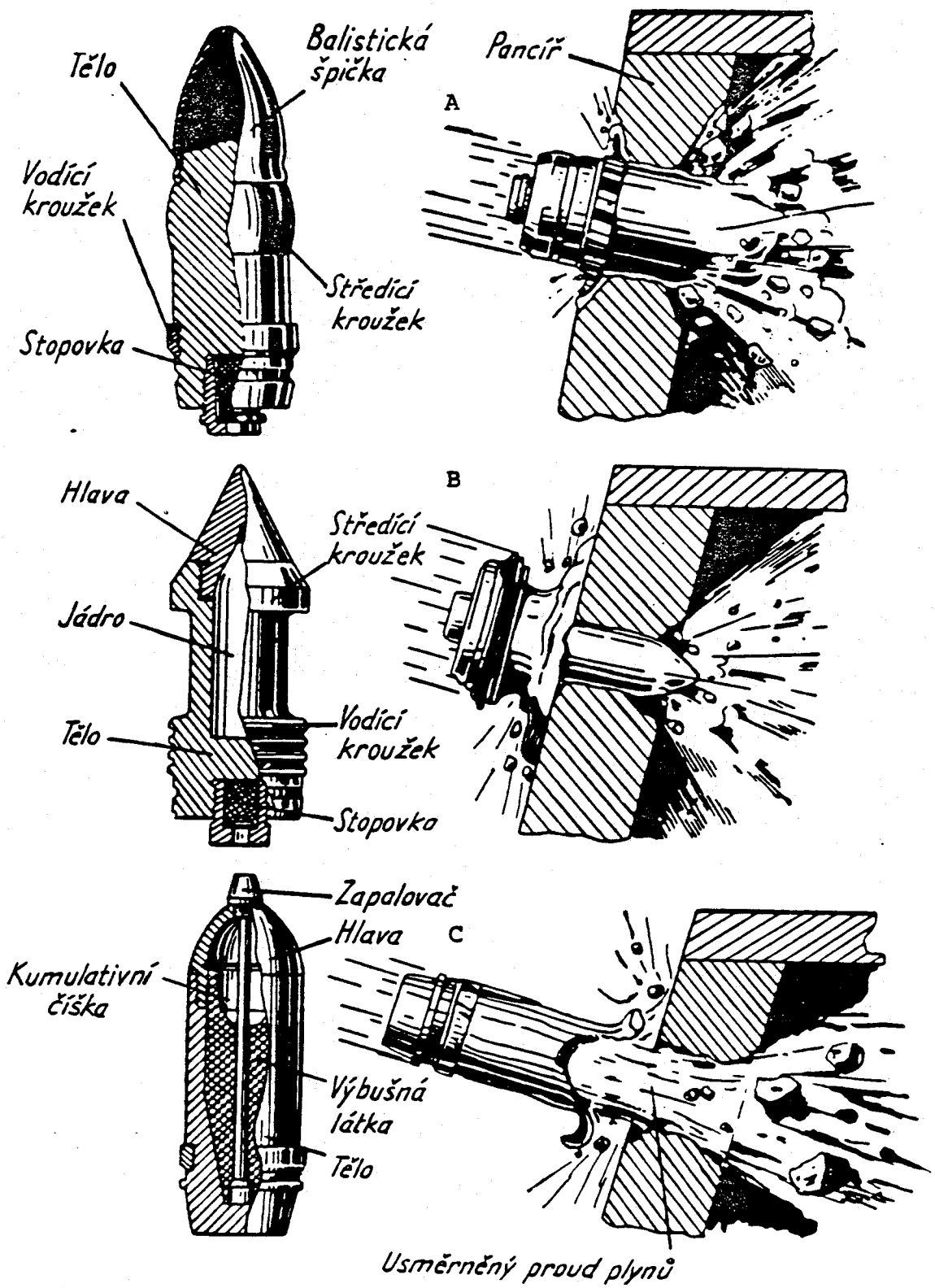

DRUHY STŘEL

A - průbojná; B - podkalibrní; C - kumulativní

More DLI courses on LiveLingua - Online Language School

DRUHY STŘEL	TYPES OF ROUNDS
kumulativní střela	shaped-charge round
podkaliberní střela	subcaliber round
průbojná střela	armor-piercing round
balistická špička	ballistic jacket (point)
hlava	head
jádro	core
kumulativní číška	cumulative cup
stopovka	tracer
středící kroužek	stabilizing (centralizing) ring
tělo	body
usměrněný proud plynů	a jet of gas
vodící kroužek	guide ring
výbušná látka	explosive
zapalovač	fuse

More DLI courses on LiveLingua - Online Language School

PRACTICE EXERCISE 1

Instructions: You will hear 12 Czech sentences on tape. Stop the tape and repeat each sentence until you can say it with ease, then select the correct English translation of each sentence. List your answer (a, b, c, or d) on a separate piece of paper.

1. a. All modern armies support the idea of the importance of armored equipment.

   b. All modern armies invest a great deal of their resources in armored equipment.

   c. All modern armies pay great attention to the development of armored equipment.

   d. Technology plays an important role in the development of armored equipment.

2. a. During the enemy´s use of weapons of mass destruction in combat, tank units will play a significant role in all ground operations.

   b. During the bilateral use of weapons of mass destruction in combat, tank units will play a significant role in all ground operations.

   c. During the limited use of weapons of mass destruction in combat, tank units will play a significant role in all ground operations.

   d. During the exchange of weapons of mass destruction in combat, tank units will play a secondary role in all ground operations.

3. a. A tank is composed of the following parts: body, turret, engine, transmission, armament, and others.

   b. A tank is composed of mechanical groups and devices: body, turret, engine group, drive train (assembly), armament, and others.

   c. A tank has several components: body, turret, engine group, transmission, weapons, and others.

   d. A tank is composed of mechanical parts: body, turret, engine group, drive train, armament, and others.

More DLI courses on LiveLingua - Online Language School

4. a. Observation equipment, communications equipment, and other auxiliary devices also provide certain combat characteristics of the tank.

   b. Observation equipment, communications modes, and other helpful equipment are needed to provide the combat efficiency of the tank.

   c. Observation and communication equipment, as much as other auxiliary devices provide the combat efficiency of the tank.

   d. Observation equipment, communication equipment, and other auxiliary devices provide the combat efficiency of the tank.

5. a. The lesser the maneuverability of the tank, the lesser its vulnerability.

   b. The greater the maneuverability of the tank, the greater its vulnerability.

   c. The lesser the vulnerability of the tank, the lesser its maneuverability.

   d. The greater the maneuverability of the tank, the lesser its vulnerability.

6. a. The motor and drive train determine the maneuverability and responsive handling of the tank.

   b. The motor and undercarriage determine the speed and maneuverability of the tank.

   c. The motor and drive train determine the speed and responsive handling of the tank.

   d. The motor and the tracks determine the speed and responsive handling of the tank.

7. a. Combat tanks are categorized as good, better, and best.

   b. All tanks are categorized as light, medium, and heavy.

   c. Every tank is categorized as heavy, medium, or light.

   d. Battle tanks are categorized as light, medium, and heavy.

More DLI courses on LiveLingua - Online Language School

8. a. Heavy tanks are used predominantly for reconnaissance.

   b. Light tanks are used for serious reconnaissance.

   c. Light tanks are used predominantly for reconnaissance.

   d. Light tanks are used for extensive reconnaissance.

9. a. Medium tanks are used in all secondary combat operations

   b. Medium tanks are used in all types of combat operations.

   c. Medium tanks are used in all reconnaissance operations.

   d. Medium tanks are used in all other combat operations.

10. a. Heavy tanks are also used to overcome the enemy fortifi-
    cations.

    b. Heavy tanks are also used to overcome heavy field forti
    cations.

    c. Heavy tanks are also good as heavy field fortifications.

    d. Heavy tanks are used only to overcome fortifications.

11. a. Protective armor protects the tank from hand grenades a
    machinegun fire.

    b. A protective coat protects the armor from shrapnel and
    machinegun fire.

    c. Protective armor protects the crew from shrapnel and
    machinegun fire.

    d. Protective armor protects the crew from thrown grenades
    and machinegun fire.

12. a. The greater the slope of the armor, the lesser the pene
    trating effect of the antitank round.

    b. The greater the thickness of the armor, the lesser the
    penetrating effect of the antitank round.

    c. The greater the thickness of the armor, the better the
    protection against antitank rounds.

    d. The greater the slope of the armor, the greater the eff
    of the antitank round.

More DLI courses on LiveLingua - Online Language School

PRACTICE EXERCISE 2

Instructions: Change each of the following sentences into questions in Czech. Each question should focus on the underlined part of the sentence.

1. The armored equipment, more than anything else, withstands the destructive effect of a nuclear explosion.

2. Tanks are noted for high mobility, cross-country capability, impressive fire power, and armor protection.

3. In combat, tank units cooperate with all other branches in all ground operations.

4. Auxiliary devices of the tank are: observation equipment, communications equipment, heating equipment, and others.

5. When the tank has greater fire power and better armor protection, it has greater freedom of movement on the battlefield.

6. The undercarriage of the tank with the tracks determines its cross-country capability.

7. The fire power of the tank is provided by armament, stabilization of the gun, and the fire-control mechanism.

8. Medium tanks are used in all types of combat operations.

9. Medium tanks are used in direct support of motorized rifle units, pursuit and destruction of the enemy, or for reinforcing the defense.

10. Besides the normal battle tanks, special tanks are also used.

11. Armor thickness, quality, and the angle of the slope determine armor protection.

12. The armor is thickest on the front part of the tank body and turret.

More DLI courses on LiveLingua - Online Language School

PRACTICE EXERCISE 3

Instructions: On the tape you will hear 12 questions in Czech. These questions are based on information from Study Resource 2. Write the answers to these questions in English. You may refer to Study Resource 2 as necessary.

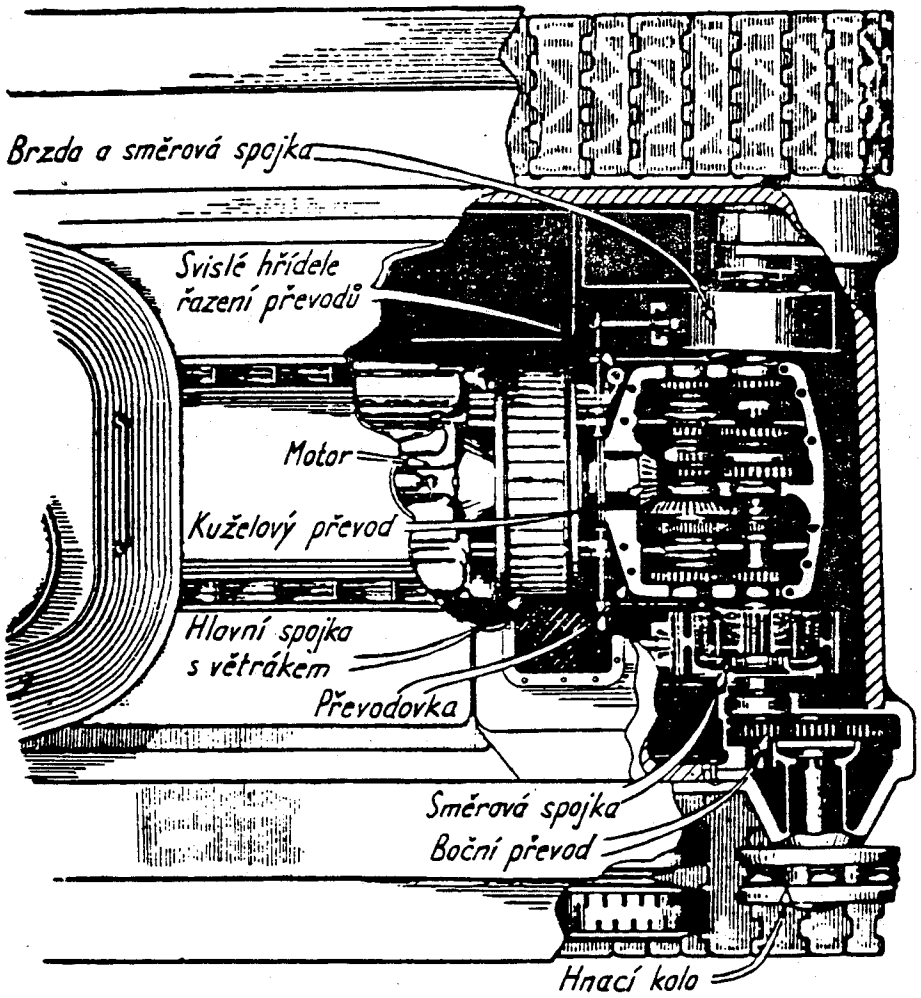

Převodové ústrojí

More DLI courses on LiveLingua - Online Language School

STUDY RESOURCE 3

Instructions: The following is the first part of an interrogation. Read the dialog several times until you are thoroughly familiar with its content. Then listen to the dialog on the tape while following the printed text.

Situation: The approach phase of the interrogation begins as soon as the planning and preparation phase have been thoroughly exploited. The interrogator, based on the preliminary findings, decides to use a combination of approaches.

1. I: Tak vás konečně máme, pane Malovič.

   S: Cože... ale já se nejmenuju Malovič.

2. I: My máme hlášení o zločinné činnosti jistého Petra Maloviče, kterého hledá policie pro několikanásobnou vraždu a zničení soukromého majetku. Jeho popis se na vás přesně hodí a proto máme důvod k domněnce, že nejste žádný voják, ale Petr Malovič.

   S: Promiňte, ale všechno co vím, je, že jsem vykonával svou vojenskou povinnost, když najednou jsme byli, já a můj řidič, přepadeni vašimi vojáky a naše zásoby zničeny.

3. I: Už mě před vámi varovali, pane Malovič. Ale ať řeknete cokoliv, pořád jste hledán policií.

   S: Proč? Já jsem voják a neudělal jsem nic špatného.

4. I: Proč říkáte, že jste voják?

   S: Protože je to pravda. Já...

5. I: Podívejte se, pane Malovič(i), my víme, že jste zabil tu rodinu v Landsbergu a pak jste zapálil jejich dům.... Kolik vám za to zaplatili?

   S: Já... nevím, o čem to mluvíte, to je volovina. Nejsem žádný zločinec. Už jsem vám řekl, že jsem voják.

More DLI courses on LiveLingua - Online Language School

6. I: Pane Malovič(i), fotografie nelžou a my víme, že jste by na místě zločinu.

S: To se mýlíte. Nejsem zločinec, to bych nemohl být já.

7. I: Tak ať už jste kdokoliv, musíte nám tuhle situaci objasnit.

S: Jak to mám udělat?

8. I: No tak dobrá. Můžem dát dohromady dostatek informací o vás, vaší činnosti a místech pobytu a pak to prověřit z hlediska pravdivosti a přesnosti.

S: Výborně!

9. I: Jak se jmenujete?

S: Josef Šimek.

10. I: Kdy jste se narodil?

S: 19. června 1950.

11. I: Kde jste se narodil?

S: V Záhoří, v jižních Čechách.

12. I: Jakou máte hodnost?

S: Nadrotmistr.

13. I: Jakou máte funkci?

S: Jsem výkonný praporčík.

14. I: Jaké máte služební číslo?

S: My žádná služební čísla nemáme, jen vojenské knížky mají čísla.

More DLI courses on LiveLingua - Online Language School

15. I: Jaké složení má vaše jednotka?

S: To vám nemohu říct.

16. I: Proč ne? My už stejně známe složení všech jednotek. A nezapomínejte, že ještě musíme prokázat, kdo vlastně jste.

S: Já vám rozumím, ale nevím, jak by mě to mohlo pomoct prokázat, kdo jsem.

17. I: Jak už jsem řekl, tím, že nám řeknete, kde jste se zdržoval, my vám pomůžeme dokázat, že se policie mýlila.

S: Nevím, co bych vám měl na to říct, já o těch věcech nesmím mluvit.

18. I: Tak podívejte se, nadrotmistře Šimku, vy už teď nejste voják. Teď už to na vás nezáleží. A ať nám řeknete cokoliv, použijeme to jen k prověření, jestli mluvíte pravdu.

S: Tak dobře.

19. I: Jaké složení má vaše jednotka?

S: Je to běžné složení jednotek Varšavské smlouvy.

20. I: Co tím přesně míníte, když říkáte "běžné složení jednotek Varšavské smlouvy"?

S: Tím míním tradiční trojúhelníkovou strukturu organizace jednotek, která se používá u tankových divizí.

21. I: Ke které tankové divizi patříte?

S: Patřím k 9. tankové divizi, ale jako staršina nepřicházím s nimi do přímého styku.

More DLI courses on LiveLingua - Online Language School

22. I: Aha, rozumím. Tak jak to děláte, když se chcete dostat do styku s 9. tankovou divizí?

S: Mou povinností je starat se o potřeby 1. tankové roty. Žádanky pak jdou dál k 57. tankovému praporu, pak se předávají 38. tankovému pluku a nakonec 9. tankové divizi.



Tanky hrají důležitou úlohu ve všech operacích

More DLI courses on LiveLingua - Online Language School

PRACTICE EXERCISE 4

Instructions: Close the book, rewind the tape, and listen to Study Resource 3 again. Based on what you hear, write an answer in Czech for each of the following questions.

1. Za koho považoval vyslýchající Josefa Šimka?
2. Proč policie pátrala po Petru Malovičovi?
3. Co ví Josef Šimek o této zločinné činnosti?
4. Za jakých okolností byl Josef Šimek zajat?
5. Kdo ještě byl s Josefem Šimkem ve vozidle?
6. Co se snaží Josef Šimek při výslechu prokázat?
7. Kdy se Josef Šimek narodil?
8. Kde se Josef Šimek narodil?
9. Jakou funkci měl?
10. Ke které divizi patřil?
11. Jakým způsobem chce dokázat, že je voják?
12. Proč se Josef Šimek při výslechu rozhodl vypovídat?

More DLI courses on LiveLingua - Online Language School

PRACTICE EXERCISE 5

Instructions: For each of the following statements, write a question in Czech that would elicit the underlined information.

1. Petr Malovič was accused of multiple murder and destruction of private property.
2. American soldiers ambushed the vehicle in which Josef Šimek was riding.
3. Petr Malovič allegedly committed a multiple murder in Landsberg.
4. Josef Šimek says he knows nothing about what happened in Landsberg.
5. By supplying information about his activities, Josef Šimek is trying to prove he is a soldier.
6. Josef Šimek was born in southern Bohemia.
7. Josef Šimek is not allowed to talk about military matters.
8. The unit to which Josef Šimek belonged had the standard Warsaw Pact composition.
9. Besides a motorized rifle regiment and division artillery, the tank division was composed of three tank regiments.
10. A company sergeant must take care of the needs of his company

More DLI courses on LiveLingua - Online Language School

PRACTICE EXERCISE 6

Instructions: On tape you will hear a short interrogation dialog. The questions will be in English and the responses in Czech. Write a Czech translation for each question and an English translation for each response. Stop the tape to write each translation.

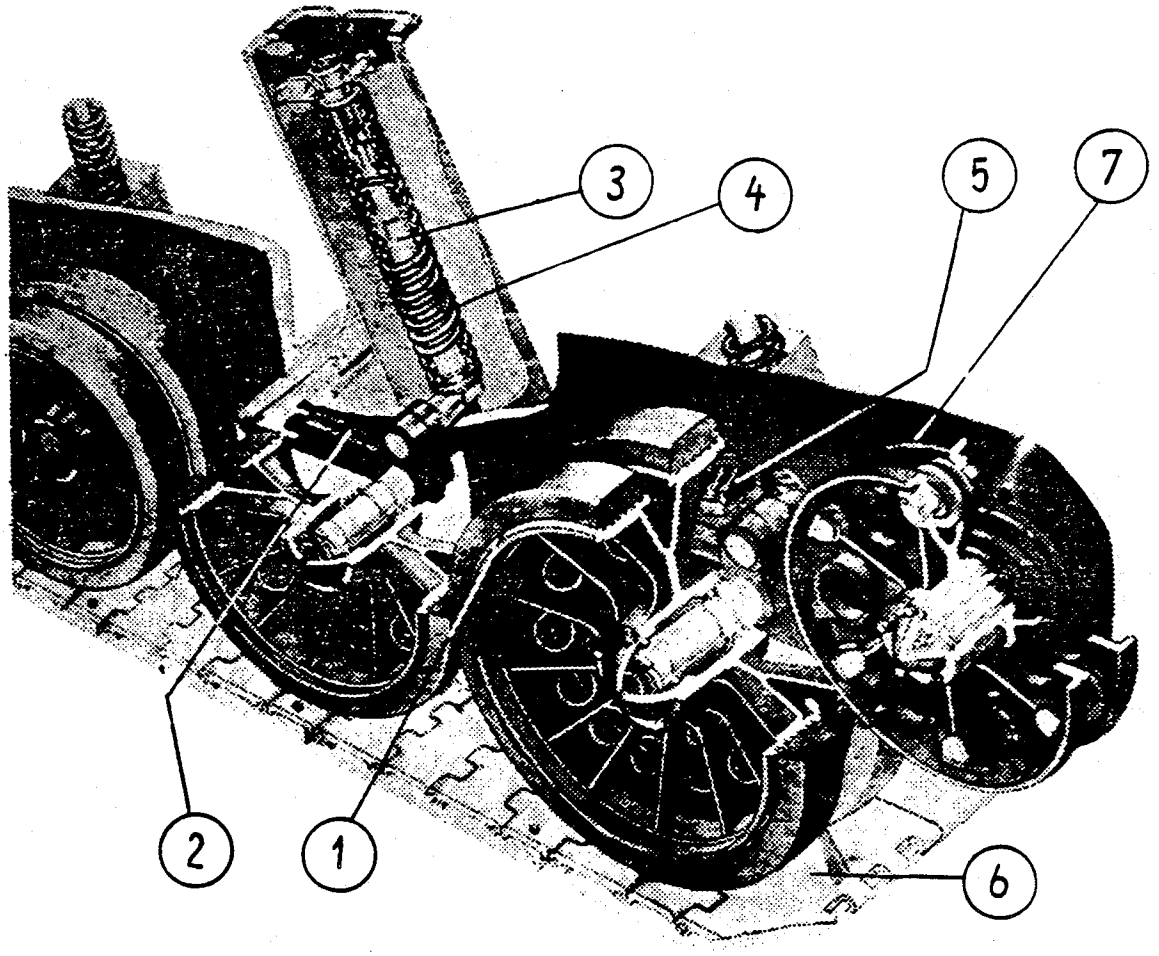

Podvozek tanku

1. pojezdové kolo
2. vahadlo
3. tyč
4. pružina
5. omezovač zdvihu vahadla
6. kolejový pás
7. hnací kolo

More DLI courses on LiveLingua - Online Language School

KEY TO VOCABULARY PRETEST

Here are the translated sentences with underlined key words or phrases.

1. The floor is very thin.
2. We have a crane-equipped tank for that purpose.
3. The body of that tank is damaged.
4. The maneuverability of that machine is excellent.
5. No armor will withstand that projectile.
6. That tank's mineclearing equipment does not work.
7. That tank is equipped with (has) flamethrowing equipment.
8. The 2nd Company has two amphibious tanks.
9. It is best to use subcaliber ammunition against their tanks
10. You will need more of the high explosive-armor piercing ammunition.
11. Tanks have considerable cross-country capability.
12. We ordered the transmission yesterday.
13. That seat is firmly mounted.
14. He played his role well.
15. To what is this characteristic closely related?
16. This machinegun is coaxial with the main gun.
17. The ceiling is painted white.
18. He was hit by a shell fragment.
19. The hydrojets got clogged.
20. The machinegun is mounted in the front armor.
21. The damage was caused by hot gases.
22. The range of fire was reduced because of the wind.

More DLI courses on LiveLingua - Online Language School

23. We need new drive wheels.

24. This fire-control mechanism is easy to operate.

25. The responsive handling of that tank surprised me.

26. The driving controls of that tank are out of order.

27. Machineguns can be firmly mounted.

28. How many road wheels does that tank have?

29. The penetrating radiation was not detected.

30. We ran out of armor-piercing ammunition.

31. The mechanic has to check the transmission group.

32. This mechanical group is a part of the tank.

33. Telescopic sights are expensive.

34. They have plenty of high explosive-fragmentary ammunition.

More DLI courses on LiveLingua - Online Language School

KEY TO VOCABULARY POSTTEST

Following is the translation of the vocabulary.

armor-piercing	drive train	coaxial	seat
tank	APC	road wheel	telescopi sights
penetrating radiation	cross-country capability	amphibious	mounted
withstand	company commander	high explosive-fragmentary	played
hot	shrapnel	hydrojet	armor

The correct selection and sequence of words with their correct endings follows.

odolávat	sehrály	třístivotrhavého
spřaženy	průchodivost	teleskopické zaměřovače
střepina	převodovém ústrojí	průbojný
plovoucí	pronikavou radiaci	zabudován

Translation of the sentences.

1. We could not withstand such a strong attack for very long.
2. Both machineguns are coaxial.
3. Most likely the shrapnel caused that injury.
4. Amphibious tanks cross water obstacles easily.
5. The People´s Militia played an important role in the coup.
6. The tracks insure good cross-country capability of a tank.
7. You have to change the oil in the drive train.
8. We measured the penetrating radiation in the entire area with dosimeters.

More DLI courses on LiveLingua - Online Language School

9. How much high explosive-fragmentary ammunition do you still have?

10. The telescopic sights facilitate accurate fire on distant targets.

11. The subcaliber ammunition has a high penetrating effect.

12. Where is that heavy machinegun mounted?

More DLI courses on LiveLingua - Online Language School

TRANSLATION OF STUDY RESOURCE 2

Armor

All modern armies pay great attention to the development of armored equipment because it, better than anything else, withstands the destructive effects of a nuclear explosion. During the bilateral use of weapons of mass destruction in combat, tank units, together with other branches, will play a significant role in all ground operations.

A tank is a tracked combat vehicle noted for high mobility and cross-country capability, impressive firepower, and armor protection.

A tank is composed of several mechanical groups and devices. These are the armored body, turret, armament, engine group, drive train, undercarriage, and auxiliary devices (observation equipment, electrical equipment, communications equipment, fire-fighting equipment, heating equipment, and so on). Each group an mechanism provides specific combat characteristics of the tank. All of the characteristics are closely related with some overlap. For example: the better the maneuverability of the tank, the lesser its vulnerability: the greater the firepower and the better the armor protection, the greater freedom of movement on the battlefield. Maneuverability of a tank is provided by the engine, drive train group, undercarriage, and also by the observation equipment. The engine and drive train determine the tank's speed and responsiveness to handling. The undercarriage with tracks, determines its cross-country capability. Firepower is provided by the armament, stabilization of the gun, and the fire-control mechanism.

Battle tanks are categorized as heavy, medium, and light.

Heavy tanks (with a weight greater than 50 tons) are designed for combat with enemy tanks, self-propelled guns, and to overcome heavy field fortifications.

Medium tanks (weighing 20 to 50 tons) are used in all types of combat operations. They operate with motorized rifle units as their direct support; they pursue and destroy the enemy, or reinforce the defense.

Light tanks (weighing up to 20 tons) are used primarily for reconnaissance.

Besides the conventional battle tanks, special tanks, such as amphibious, assault, flamethrowing, mineclearing, recovery, ar crame-equipped tanks are also used. The nomenclature describes its use.

More DLI courses on LiveLingua - Online Language School

Protective Armor

Armor thickness, quality, and the angle of slope (on the body and turret) determine armor protection. Tanks have varying armor protection depending on the tank type.

Protective armor protects the crew, mechanical equipment and devices from machinegun fire and shrapnel, and in the case of heavy and medium tanks, it protects against the direct effect of artillery rounds.

Protective armor protects against the effect of the pressure wave of a nuclear explosion, greatly (many times) reduces its effect on the crew, substantially decreases the direct effect of penetrating radiation, and protects the crew from flash.

Thickness of armor varies. The armor is thickest on the front part of the tank body and turret. It is thinner on the back and sides. The thinnest armor is on the bottom and top of the tank body. The greater the slope of the armor, the more the penetrating effect of the antitank round is minimized.

Firepower

The worth of the tank gun is determined by these factors: its accuracy and effectiveness of fire; its range and rate of fire; its capability to engage multiple targets on the move; the type and quantity of ammunition for destroying diverse targets.

The tank gun is not only specified for combat with tanks and other armored vehicles, but also for fighting enemy infantry and artillery. Therefore, all tanks have ammunition of two basic types: armor-piercing for destruction of armored targets; and high explosive-fragmentary for destruction of personnel, nonarmored equipment, and combat engineer obstacles.

Basically, there are three types of armor-piercing rounds: high explosive-armor piercing rounds; subcaliber rounds (armor piercing-discarding sabot); and shaped-charge rounds.

A high explosive-armor piercing round pierces armor, thus killing the crew and destroying the equipment of the tank. Fragments of the round or armor, the shock wave from the explosion of the round, and its incendiary effects are all destructive factors.

A subcaliber round pierces armor with its steel core, and then kills the crew and destroys the equipment with armor and core fragments.

A shaped-charge round with the armor fragments and the pressure of hot gases kills the crew and destroys the equipment.

More DLI courses on LiveLingua - Online Language School

Machineguns are used for the destruction of enemy troops up to a distance of 600 m. The turret-mounted machinegun is coaxial with the tank gun and utilizes the same sights (fire control optics). The second machinegun is mounted in the front of the tank body (bow-mounted), and is aimed manually (by observation), or firmly mounted and aimed by positioning of the tank.

Large caliber antiaircraft machineguns located on special mounts on the tank turret prove to be very useful. It is also possible to conduct fire at ground targets from these machineguns.

More DLI courses on LiveLingua - Online Language School

KEY TO PRACTICE EXERCISE 1

Here are the sentences you heard on the tape in Czech and the correct translations.

1. Všechny moderní armády věnují velkou pozornost vývoji tankové techniky.

   c. All modern armies pay great attention to the development of armored equipment.

2. Za oboustranného použití ZHN v soudobém boji tankové jednotky budou hrát významnou úlohu ve všech pozemních operacích.

   b. During the bilateral use of weapons of mass destruction in combat, tank units will play a significant role in all ground operations.

3. Tank se skládá ze strojních skupin a zařízení jako korba, věž, motorová skupina, převodové ústrojí, výzbroj a jiné.

   b. A tank is composed of mechanical groups and devices, such as: body, turret, engine group, drive train (assembly), armament, and others.

4. Pozorovací přístroje, spojovací prostředky a jiná pomocná zařízení taky zabezpečují určité bojové vlastnosti tanku.

   a. Observation equipment, communications equipment, and other auxiliary devices also provide certain combat characteristics of the tank.

5. Čím je lepší manévrovací schopnost tanku, tím je menší jeho zranitelnost.

   d. The greater the maneuverability of the tank, the lesser its vulnerability.

6. Motor a převodové ústrojí určují rychlost a obratnost tanku.

   c. The motor and drive train determine the speed and responsive handling of the tank.

More DLI courses on LiveLingua - Online Language School

7. Bojové tanky se dělí na lehké, střední a těžké.

   d. Battle tanks are categorized as light, medium, and heavy.

8. Lehké tanky se používají převážně pro průzkum.

   c. Light tanks are used predominantly for reconnaissance.

9. Střední tanky se používají ve všech druzích bojové činnosti.

   b. Medium tanks are used in all types of combat operations.

10. Těžké tanky se používají taky k dobývání silných polních opevnění.

    b. Heavy tanks are also used to overcome heavy field fortifications.

11. Pancéřová ochrana chrání osádku před střepinami granátů a palbou kulometů.

    c. Protective armor protects the crew from shrapnel and machinegun fire.

12. Čím větší je sklon pancíře, tím se snižuje průrazný účinek protitankové střely.

    a. The greater the slope of the armor, the lesser the penetrating effect of the antitank round.

More DLI courses on LiveLingua - Online Language School

KEY TO PRACTICE EXERCISE 2

The following questions are acceptable. English translations are provided for your reference.

1. Čemu odolává tanková technika líp než kterákoliv jiná?

   What does the armor equipment withstand better than anything else?

2. Čím se vyznačují tanky?

   What are tanks noted for?

3. S kým spolupracují tankové jednotky ve všech pozemních operacích?

   With whom do the tank units cooperate in all types of ground operations?

4. Která pomocná zařízení má tank?

   Which auxiliary devices does the tank have?

5. Kdy má tank větší volnost pohybu na bojišti?

   When does the tank have greater freedom of movement on the battlefield?

6. Co určuje (které části určují) průchodivost tanku?

   What determines the tank's cross-country (off-road) capability?

7. Čím je zabezpečena palebná síla tanku?

   With what fire power is the tank provided?

8. Ve kterých druzích bojové činnosti se používají střední tanky?

   In what types of combat operations are medium tanks used?

More DLI courses on LiveLingua - Online Language School

9. Které tanky se používají k přímé podpoře motostřeleckých jednotek, pronásledování a ničení nepřítele nebo k zesílení obrany?

   Which tanks are used in direct support of motorized rifle troops, for pursuit and destruction of the enemy, or for reinforcing the defense?

10. Které (Jaké) jiné tanky se používají kromě normálních bojových tanků?

    What other types of tanks are also used besides the normal battle tanks?

11. Co určuje pancéřovou ochranu?

    What determines armor protection?

12. Kde je pancíř nejsilnější?

    Where is the armor thickest?

More DLI courses on LiveLingua - Online Language School

KEY TO PRACTICE EXERCISE 3

Here are the questions you heard on the tape in Czech, their English translations, and acceptable English answers.

1. Před čím chrání pancéřová ochrana osádku a agregáty?

   From what does the protective armor protect the crew, mechanical equipment and devices?

   From machinegun fire and shrapnel, and in the case of heavy and medium tanks, it protects against the direct effect of artillery rounds.

2. Co chrání osádku před světelým zářením, pronikavou radiací a tlakovou vlnou jaderného výbuchu?

   What protects the crew from the flash, penetrating radiation, and pressure wave of a nuclear explosion?

   Protective armor.

3. Kde (Na které části tanku) je pancíř nejslabší?

   Where (On what part of the tank) is the armor thinnest?

   On the bottom and top of the tank body (hull).

4. Co určuje hodnotu tankového kanónu?

   What determines the worth of the tank gun?

   Gun accuracy and effectiveness of fire, its range and rate of fire, its capability to engage multiple targets on the move, and the type and quality of ammunition.

5. K jakému boji je určen tankový kanón?

   For what type of combat is the tank gun specified?

   Not only for tanks and other armored vehicles, but also for fighting enemy infantry and artillery.

More DLI courses on LiveLingua - Online Language School

6. Které základní druhy střeliva používají tanky?

What are the basic types of ammunition used by the tanks?

Armor-piercing for destruction of armored targets, and high explosive-fragmentary for destruction of personnel and non-armored equipment.

7. Které druhy pancéřových střel se používají?

What types of armor-piercing rounds are used?

High explosive armor-piercing rounds, subcaliber rounds, and shaped-charge rounds.

8. Která střela má ocelové jádro?

Which round has a steel core?

A subcaliber round.

9. Která střela ničí osádku a zařízení tanku taky tlakem žhavých plynů?

Which round destroys the crew and also the tank equipment with the pressure of hot gases?

A shaped-charge round.

10. Na jakou vzdálenost slouží kulomet k ničení živé síly?

At what distance is the machinegun used for the destruction of enemy personnel?

Up to a distance of 600 m.

11. Který kulomet se zaměřuje pozorováním nebo polohou tanku?

Which machinegun is aimed manually (by observation), or by positioning of the tank?

The machinegun which is mounted in the front of the tank body (bow-mounted).

More DLI courses on LiveLingua - Online Language School

12. Z kterých kulometů je taky možné vést palbu na pozemní cíle?

From which machineguns is it also possible to conduct fire at ground targets?

From large caliber antiaircraft machineguns located on the tank turret.

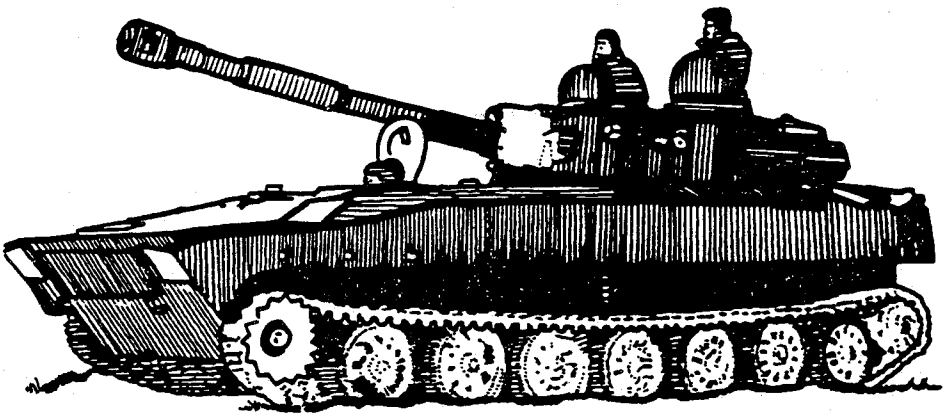

Tankový kanón je určen k boji jak s tanky a jinými obrněnými vozidly nepřítele, tak i s pěchotou a dělostřelectvem

More DLI courses on LiveLingua - Online Language School

TRANSLATION OF STUDY RESOURCE 3

1. I: Well, we've finally got you "Mr. Malovič"....

   S: What...but my name is not Malovič.

2. I: We have reports on the criminal activity of a person known as Petr Malovič, sought by the police in this area for multiple murder and destruction of private property. His description fits you perfectly, so we have reason to believe you are not a soldier, but Petr Malovič.

   S: Excuse me, but all I know is that I was performing my military duties when, all of a sudden, my driver and I were ambushed by your soldiers and our supplies were destroyed.

3. I: I was warned about you, Mr. Malovič. But no matter what you say, you are still wanted by the police.

   S: Why? I'm a soldier, I haven't done anything wrong.

4. I: Why do you say you are a soldier?

   S: Because it's true I...

5. I: Look, "Mr Malovič," we know that you killed that family in Landsberg and then burned their house...how much were you paid for that job?

   S: I...don't know what you are talking about, this is insane...I'm not a criminal. I told you before, I'm a soldier.

6. I: "Mr Malovič," photographs don't lie, and we know you were at the scene of the crime.

   S: You are mistaken. I am not a criminal; that cannot be me.

More DLI courses on LiveLingua - Online Language School

7. I: Then, whoever you are, you have to clarify this situation.

S: How can I do that?

8. I: Let me see. We could put together enough information about you, your activities and whereabouts, and then have that information checked for truthfulness and accuracy.

S: Excellent!

9. I: What is your name?

S: Josef Šimek.

10. I: When were you born?

S: 19 June, 1950.

11. I: Where were you born?

S: Zaboří, in southern Bohemia.

12. I: What is your rank?

S: Master sergeant.*

13. I: What is your job?

S: Company sergeant.

14. I: What is your service number?

S: We don't have service numbers, only the ID booklets are numbered.

15. I: What is the composition of your unit?

S: I can not tell you that....

* approximate rank

More DLI courses on LiveLingua - Online Language School

16. I: Why not? We already know the composition of all the units anyway. And remember, we still need to prove who you are.

S: I understand, but I don't see how that can help me prove who I am.

17. I: As I said, by telling us where you've been, we can help you demonstrate that the police made a mistake.

S: I don't know what to say, I can't talk about those things.

18. I: Listen to me, Master Sergeant Šimek, you are no longer a soldier, it's no longer up to you. So whatever you tell me will be used only to verify if you are telling the truth.

S: Very well.

19. I: What is the composition of your unit?

S: It is of the standard Warsaw Pact composition.

20. I: What exactly do you mean when you say "standard Warsaw Pact composition"?

S: I was referring to the traditional triangular organization which applies to the tank division as it is built around three tank regiments, a motorized rifle regiment, and division artillery.

21. I: To what tank division do you belong?

S: I belong to the 9th Tank Division, but as a company sergeant I don´t deal with them directly....

22. I: Oh...I see. Then, what do you do to contact the 9th Tank Division?

S: My task is to see to the needs of the 1st Tank Company, then the requests go to the 57th Tank Battalion, then they are forwarded to the 38th Tank Regiment, and finall to the 9th Tank Division.

More DLI courses on LiveLingua - Online Language School

KEY TO PRACTICE EXERCISE 4

Here are the Czech questions and acceptable Czech answers. English translations are provided for your connvenience.

1. Za koho považoval vyslýchající Josefa Šimka?

   For whom did the interrogator mistake Josef Šimek?

   Vyslýchající považoval Josefa Šimka za jistého Petra Maloviče.

   The interrogator mistook Josef Šimek for a certain Petr Malovič.

2. Proč policie pátrala po Petru Malovičovi?

   Why did the police search for Petr Malovič?

   Protože Petr Malovič údajně spáchal několikanásobnou vraždu a dopustil se trestního činu zničení soukromého majetku.

   Because Petr Malovič allegedly committed the crimes of multiple murder and destruction of private property.

3. Co ví Josef Šimek o této zločinné činnosti?

   What does Josef Šimek know about this criminal activity?

   O této zločinné činnosti Josef Šimek nic neví.

   Josef Šimek knows nothing about this criminal activity.

4. Za jakých okolností byl Josef Šimek zajat?

   Under what circumstances was Josef Šimek captured?

   Byl zajat při přepadu rotního vozidla americkými vojáky.

   He was captured during the ambush of a company vehicle by American soldiers.

More DLI courses on LiveLingua - Online Language School

5. Kdo ještě byl s Josefem Šimkem ve vozidle?

Who else was with Josef Šimek in the vehicle?

Ve vozidle byl jen Josef Šimek a jeho řidič.

Only Josef Šimek and his driver were in the vehicle.

6. Co se snaží Josef Šimek při výslechu prokázat?

What does Josef Šimek try to prove during the interrogation?

Josef Šimek se snaží prokázat, že je voják.

Josef Šimek tries to prove that he is a soldier.

7. Kdy se Josef Šimek narodil?

When was Josef Šimek born?

Narodil se 19. června 1950.

He was born 19 June, 1950.

8. Kde se Josef Šimek narodil?

Where was Josef Šimek born?

Narodil se v Záboří, v jižních Čechách.

He was born in Záboří, in southern Bohemia.

9. Jakou funkci měl?

What was his job?

Vykonával funkci výkonného praporčíka.

He was a company sergeant.

10. Ke které divizi patřil?

To what division did he belong?

Patřil k 9. tankové divizi.

He belonged to the 9th Tank Division.

More DLI courses on LiveLingua - Online Language School

11. Jakým způsobem chce dokázat, že je voják?

How does he want to prove that he is a soldier?

Tím, že vyslýchajícímu poskytne informace o své činnosti a místech pobytu.

By providing the interrogator with information about his activities and whereabouts.

12. Proč se Josef Šimek při výslechu rozhodl vypovídat?

Why did Josef Šimek decide to disclose everything during the interrogation?

Protože nechtěl být považován za zločince.

Because he didn't want to be taken for a criminal.

More DLI courses on LiveLingua - Online Language School

KEY TO PRACTICE EXERCISE 5

Below are acceptable questions. English translations are provided for your reference.

1. Z čeho byl obžalován Petr Malovič?

   What was Petr Malovič accused of?

2. Kdo přepadl vozidlo, ve kterém jel Josef Šimek?

   Who ambushed the vehicle in which Josef Šimek was riding?

3. Kdo údajně spáchal v Landsbergu několikanásobnou vraždu?

   Who allegedly committed a multiple murder in Landsberg?

4. Co ví Josef Šimek o tom, co se stalo v Landsbergu?

   What does Josef Šimek know about what happened in Landsberg?

5. Jakým způsobem se Josef Šimek snaží prokázat, že je voják?

   How is Josef Šimek trying to prove that he is a soldier?

6. V které části Čech se Josef Šimek narodil?

   In what part of Bohemia was Josef Šimek born?

7. O čem nesmí Josef Šimek mluvit?

   What is Josef Šimek not allowed to talk about?

8. Jaké složení měla jednotka, ke které Josef Šimek patřil?

   What was the composition of the unit to which Josef Šimek belonged?

More DLI courses on LiveLingua - Online Language School

9. Kromě motostřeleckého pluku a divizního dělostřelectva, z kolika tankových pluků se skládala 9. tanková divize?

   Besides a motorized rifle regiment and division artillery, how many tank regiments were there in the 9th Tank Division?

10. Kdo se musí starat o potřeby roty?

    Who has to take care of the company's needs?

More DLI courses on LiveLingua - Online Language School

KEY TO PRACTICE EXERCISE 6

Here are acceptable translations for the questions and answers you heard on the tape.

1. I: So, I hear you claim to be a Czech soldier.... How convenient.... What are you trying to hide?

   Tak slyším, že tvrdíte, že jste český voják. To by se vám hodilo. Co se snažíte zatajit?

   S: Já nic nezatajuju. Mluvím pravdu.

   I´m not hiding a thing...I´m telling the truth.

2. I: Well, I think I´ll talk to the police to see if they have warrants for your arrest.

   No, myslím, že já si promluvím s policií, jestli na vás nemají zatykač.

   S: Beze všeho, já proti tomu nic nemám, ale je to opravdu je zbytečná ztráta času.

   Go ahead, it´s fine with me, but it´s truly a waste of time.

3. I: Why do you claim to be a soldier?

   Proč tvrdíte, že jste voják?

   S: Protože je to pravda a já vám můžu s jistotou prokázat, že jsem voják.

   Because it´s the truth, and I´m sure I can prove to you that I am a soldier.

4. I: Very well, how do you intend to do that?

   Tak dobře, jak to chcete udělat?

   S: Můžu vám poskytnout informace vojenského charakteru.

   I can provide you with information of a military nature.

More DLI courses on LiveLingua - Online Language School

5. I: What information of a military nature are you thinking about?

Jaké informace vojenského charakteru máte na mysli?

S: Mám na mysli takové věci, o kterých vědí jen vojáci.

I was thinking about things that only soldiers know.

6. I: What are some of those things for example?

Jako například co?

S: Bojové plány, rozmístění jednotek, zásobovací výdejny.

Combat plans, unit deployments, supply points.

7. I: Whose activities are you talking about?

O čí činnosti mluvíte?

S: Mluvím jak o své osobní činnosti, tak i o činnosti své jednotky.

I'm talking about my own activities as well as my unit's.

8. I: Why do you differentiate between your activities and your unit's?

Proč děláte rozdíl mezi svou osobní činností a činností své jednotky?

S: Protože v některých případech to nebylo stejné.

Because, in some cases they were not the same.

(All of a sudden there is an interruption; someone wants to talk to the interrogator. It appears that the source is a fugitive from justice.)

(Náhle došlo k přerušení; někdo chce mluvit s vyslýchajícím. Zdá se, že vyslýchaný se skrývá před zákonem.)

More DLI courses on LiveLingua - Online Language School

9. I: This is the end of all your lies...I've been informed that you are not a soldier, but a criminal wanted in connection with crimes committed in this area.

Tak tohle je konec všem lžím. Bylo mi řečeno, že nejst voják, ale zločinec po kterém pátrá policie pro zločiny spáchané v této oblasti.

S: Cože? Nevím, co mám na to říct,...to je nějaký omyl.

What?...I don't know what to say to that...that is a mistake.

10. I: Earlier, you told me you can prove to me that you are a soldier. You'd better do it now!

Předtím jste mi říkal, že můžete dokázat, že jste voják Tak to udělejte teď hned!

S: Jistě, beze všeho. Jsem nadrotmistr ČSLA Josef Šimek, patřím k 1. tankové rotě 57. tankového praporu, 38. tankového pluku, 9. tankové divize.

Certainly, I am MSG Josef Šimek of the CPA. I belong t the 1st Tank Company, 57th Tank Battalion, 38th Tank Regiment, 9th Tank Division.

More DLI courses on LiveLingua - Online Language School

SELF—EVALUATION TEST

PART 1

Instructions: Complete the sentences below by selecting the word/phrase that will make the sentence meaningful and grammatically correct. List your answer (a, b, c, or d) on a separate piece of paper.

1. Tanková technika odolává ničivému účinku

   a. přímou palbu.

   b. jaderného výbuchu.

   c. těžká děla.

   d. všechny zbraně.

2. Ve spolupráci s jinými druhy vojsk hrají tanky důležitou úlohu ve všech

   a. leteckých útocích.

   b. ženijních stavbách.

   c. obranná postavení.

   d. pozemních operacích.

3. Čím je lepší manévrovací schopnost tanku, tím je menší jeho

   a. průchodivost.

   b. rychlost.

   c. zranitelnost.

   d. pohyblivost.

More DLI courses on LiveLingua - Online Language School

4. Čím je větší palebná síla a lepší pancéřová ochrana, tím má tank

   a. větší volnost pohybu na letišti.

   b. větší volnost pohybu na bojišti.

   c. menší váhu vozidla na bojišti.

   d. větší váhu vozidla na bojišti.

5. Podvozek a pásy určují

   a. obratnost tanku.

   b. stabilizaci kanónu.

   c. palebnou sílu tanku.

   d. průchodivost tanku.

6. Motor a převodové ústrojí určují

   a. rychlost a obratnost tanku.

   b. nezranitelnost tanku.

   c. pancéřovou ochranu tanku.

   d. průchodivostí tanku.

7. Střední tanky působí s motostřeleckými jednotkami jako jejich

   a. přímá podpěra.

   b. polní opevnění.

   c. přímá podpora.

   d. pohyblivá záloha.

More DLI courses on LiveLingua - Online Language School

8. Pancéřová ochrana tanku chrání

   a. nepřátelskou pěchotu.

   b. osádku před působením tlakové vlny.

   c. palebné prostředky nepřítele.

   d. protitankové střely.

9. Čím má tankový kanón větší donosnost, rychlost a účinnost střelby, tím má větší

   a. manévrovatelnost.

   b. průbojný pancíř.

   c. hodnotu.

   d. zásobu střeliva.

10. Kulomet v tankové věži je spřažen s kanónem a má s ním společný

   a. kalibr.

   b. zaměřovač.

   c. náboj.

   d. dostřel.

More DLI courses on LiveLingua - Online Language School

KEY TO SELF-EVALUATION TEST

PART 1

Following are the correct selections:
1. b; 2. d; 3. c; 4. b; 5. d; 6. a; 7. c; 8. b; 9. c; 10.

Here are the translations of the sentences and distractors.

1. The armored equipment withstands the destructive effect of

   a. direct fire.
   b. nuclear explosion.
   c. heavy guns.
   d. all weapons.

2. In cooperation with other branches, tanks play an important role in all

   a. air raids.
   b. engineer structures.
   c. defensive positions.
   d. ground operations.

3. The greater the maneuverability of the tank, the lesser its

   a. cross-country capability.
   b. speed.
   c. vulnerability.
   d. mobility.

4. The greater the firepower and the better the armor protecti the

   a. greater freedom of movement of the tank at the airfield.
   b. greater freedom of movement of the tank on the batlefield.
   c. lesser weight of the tank on the battlefield.
   d. greater weight of the tank on the battlefield.

More DLI courses on LiveLingua - Online Language School

5. The undercarriage with tracks determines

   a. the tank's responsiveness to handling.
   b. the gun stabilization.
   c. the tank's firepower.
   d. the tank's cross-country capability.

6. The engine and drive train determine the tank's

   a. speed and responsiveness to handling.
   b. invulnerability.
   c. armor protection.
   d. cross-country capability.

7. The medium tanks operate together with the motorized units as their

   a. direct brace.
   b. field fortifications.
   c. direct support.
   d. mobile reserves.

8. The tank's protective armor protects

   a. the enemy infantry.
   b. against the effect of the pressure wave.
   c. the enemy weapons.
   d. the antitank projectiles.

9. The greater the tank gun's range and rate and effectiveness of fire, the greater its

   a. maneuverability.
   b. armor penetration.
   c. worth.
   d. ammunition reserves.

10. The machinegun in the turret is coaxial with the tank's gun and utilizes the same

   a. caliber.
   b. sights.
   c. round.
   d. range.

More DLI courses on LiveLingua - Online Language School

More DLI courses on LiveLingua - Online Language School

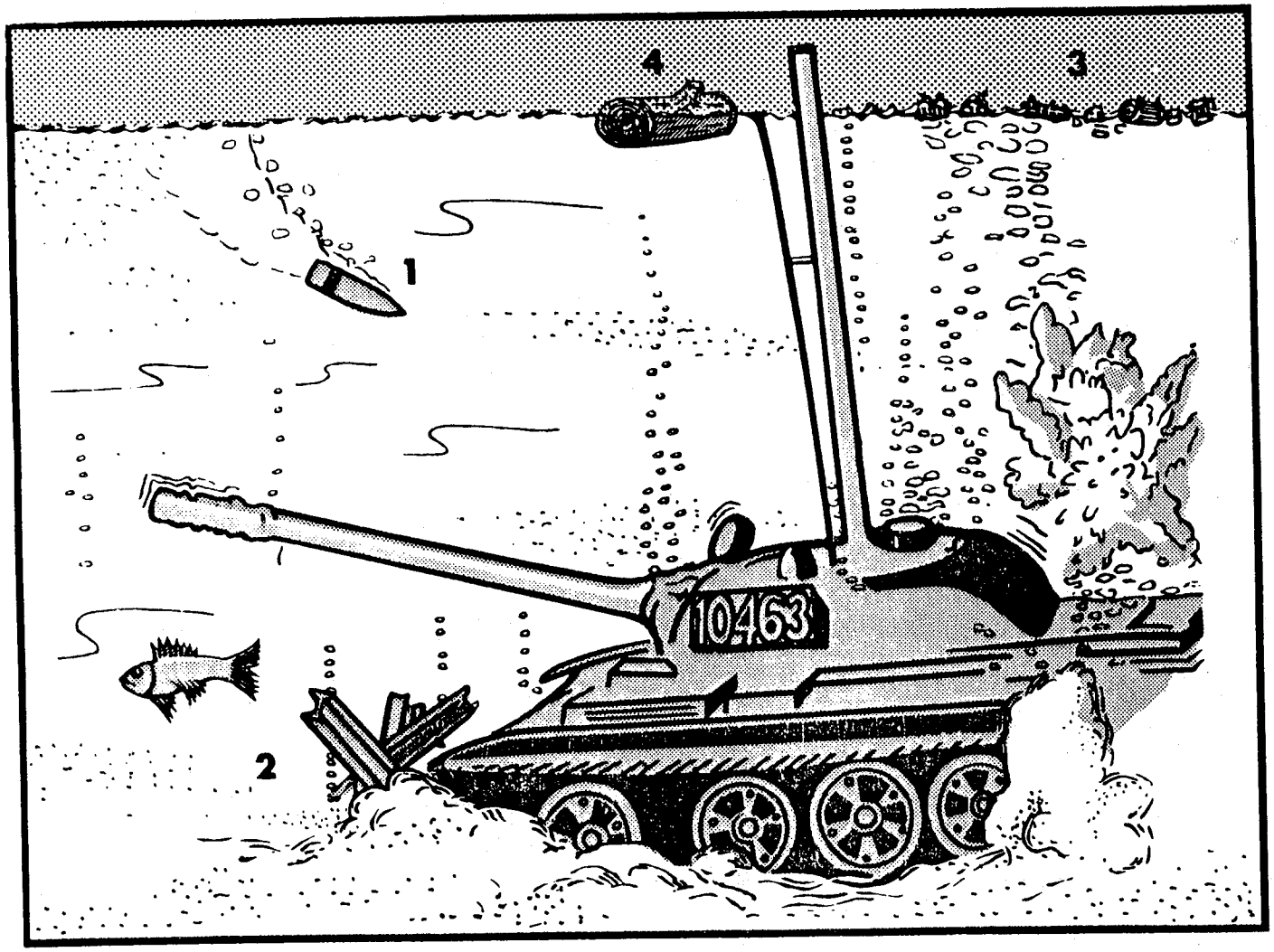

Tank, který překonává vodní překážku hlubokým broděním (s nástavcovým přívodem vzduchu), může být poškozen:

1. dělostřeleckými střelami se spožděním zapalovačem; 2. překážkami pod vodou (jehlany, ježky, podemletými břehy, krátery); 3. rychlým proudem

SELF—EVALUATION TEST

PART 2

Instructions: On tape you will hear a short interrogation dialog. Questions will be in English and the responses in Czech. Write a Czech translation of each question and an English translation of each response.



More DLI courses on LiveLingua - Online Language School

KEY TO SELF-EVALUATION TEST
PART 2

Here are acceptable translations for the questions and responses heard on the tape.

1. I: Murder and the destruction of private property constitute a very serious offense. I want to inform you that the description of a wanted criminal, Petr Malovič, fits you perfectly. So if you can prove otherwise, I urge yo to do so at this time.

   Vražda a zničení soukromého majetku je vážné provinění. Chci vás upozornit na to, že popis hledaného zločince Petra Maloviče se na vás přesně hodí. Pokud to můžete vyvrátit, tak vám doporučuju abyste to udělal hned teď.

   S: Já vám nerozumím.... Vaši vojáci mi sebrali všechno a te mi říkáte, že vypadám jako nějaký zločinec....Co mám dělat?

   I don't understand you.... Your soldiers took everything away from me and now you are telling me that I look like a criminal.... What can I do?

2. I: As far as I know, there is nothing much you can do, unless you tell me everything you've been doing in the last five days.

   Pokud vím, tak moc toho udělat nemůžete. Až na to, že byste mi přesně řekl, co jste dělal během posledních pět dnů.

   S: No dobře. Co byste chtěl vědět?
   I understand. What would you like to know?

3. I: Before we start, I want to know who you are.

   Než začneme, chci vědět, kdo jste.

   S: Jsem nadrotmistr Československé lidové armády Josef Šimek.

   I'm MSG Josef Šimek with the CPA.

More DLI courses on LiveLingua - Online Language School

4. I: What was your assignment at the time you were captured?

Jaký úkol jste plnil v době, když vás zajali?

S: Vracel jsem se z plukovní výdejny se zásobami a municí pro 1. tankovou rotu, když nás vaši vojáci přepadli.

I was returning from the regimental depot with the ammunition and supplies for the 1st Tank Company when we were ambushed by your soldiers.

5. I: Who was with you?

Kdo byl s vámi?

S: Jen můj řidič, Miroslav Brabec.

Only my driver, Miroslav Brabec.

6. I: Why was Miroslav Brabec the only one with you?

Proč byl s vámi jen Miroslav Brabec?

S: Všichni schopní muži, kteří tam byli, byli zasazeni do boje s vyjímkou Brabce, který potřeboval lékařské ošetření.

All the available and able personnel had been committed to combat, except Brabec, who required medical care.

7. I: What type of medical care did Miroslav Brabec require?

Jaké lékařské ošetření Miroslav Brabec potřeboval?

S: Byl těžce zraněn a potřeboval ošetření, které mu u praporu nemohli poskytnout. Proto jsem ho vezl na plukovní ošetřovnu... Jak je mu? Je v pořádku?

He had been badly injured, and required the type of care that could not be provided at the battalion. That is why I was taking him to the regimental aid station.... How is he doing? Is he alright?

More DLI courses on LiveLingua - Online Language School

8. I: You´ll be notified as soon as he is released by our aid station.

Necháme vám vědět, jakmile ho naše ošetřovna propustí.

S: Děkuju vám.

Thank you.

9. I: Now, let´s continue. Describe your combat mission the day prior to your capture.

Tak pokračujme. Popište mi, jaký bojový úkol jste měl den před tím, než jste byl zajat.

S: Byl to perný den pro každého. Po zajištění letiště jsme dostali rozkaz pokračovat v přesunu na Lengenfeld a počkat na vystřídání plukovní zálohou. Nebylo to však tak snadné, jak si mysleli. Cesta byla velice klidná. Tak klidná, že jsme si mysleli, že nepřítel zmizel, když v tom najednou na nás zaútočil ze všech stran...a zdálo se, že to trvalo věčnost...a najednou útočníci zmizeli.

It was a very hard day for everybody. After securing the airport, we were ordered to continue the march to Lengenfeld and wait there until relieved by the regimental reserves. However, it was not as easy as they thought it would be. On the way, it had been very quiet. So quiet, we thought the enemy had disappeared. But suddenly, we were attacked from all sides...for what felt like hours.... Then, unexpectedly, the attackers were gone.

10. I: Which units bore the brunt of the attack?

Která jednotka to odnesla nejvíc?

S: Nevím přesně. Řekl bych, že složky 38. tankového pluku

I don´t know exactly. I would say elements of the 38th Tank Regiment.

More DLI courses on LiveLingua - Online Language School

ENRICHMENT SUPPLEMENT

This supplement contains information about the amphibious tank PT-76 used by the armies of the Warsaw Pact countries for forced river crossings and for establishing bridgeheads and beachheads.

It is designed to provide you with additional vocabulary and experience in translating Czech. A short practice exercise is provided to further test your knowledge of Czech vocabulary and grammar.

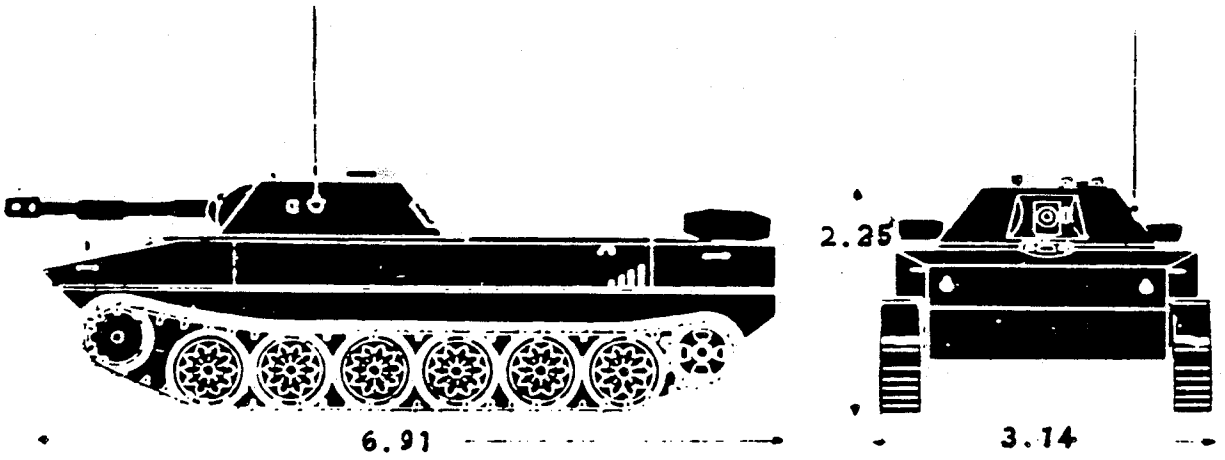

More DLI courses on LiveLingua - Online Language School

PLOVOUCÍ TANK PT-76

Ve výzbroji armád států Varšavské smlouvy je taky sovětský plovoucí tank PT-76. Používá se převážně k průzkumu. Osvědčil se taky i u vzdušných výsadků. Vyznačuje se vysokou spolehlivost a provozuschopností.

Tank má hmotnost 14 tun. Je 6.91 m dlouhý, 3.14 m široký a 2.25 m vysoký. Má tříčlennou osádku a je v něm uloženo 40 nábojů kanónových, 1000 kulometných, 300 samopalných, 20 signálních a 15 ručních granátů.

Jako základní výzbroj má tankový kanón ráže 76.2 mm, určený k boji s tanky a samohybnými děly nepřítele, ale taky k ničení a umlčování další obrněné techniky, dělostřelectva a jiných palebných prostředků a živé síly. Je ho možno využít ke střelbě do vzdálenosti 12 000 m. Rychlost střelby je až 7 mířených ran za minutu. To znamená, že intervaly mezi jednotlivými výstřely jsou menší než 9 sekund. Hlaveň kanónu má drážkový vývrt, který dává střele rotaci a tím stabilitu. Ústová brzda na ústí hlavně je dutý válec s otvory po stranách. Plyny, které pohánějí střelu, narážejí na hrany ústové brzdy a prudce strhávají hlaveň dopředu. Tím se snižuje vliv zpětného rázu, dosahuje se kratšího zákluzu a zvyšuje se užitečnost věžového prostoru. Na hlavni je válcovité zesílení, jímž je zakryt ejektor, který odsává z hlavně po výstřelu prachové plyny.

Ve věži je s kanónem spřažen 7.62 mm kulomet, určený k ničen pozemních cílů, hlavně živé síly. Největší dálka střelby s použitím zaměřovače je 2000 m a rychlost střelby 200 - 250 ran za minutu.

Vnější spojení zajišťuje rádiová stanice R 113 s dosahem 20 km, vnitřní palubní telefon.

Pohyb ve vodě zabezpečují vodomety na bocích korby ve spodní části motorového prostoru. Tank může manévrovat ve vodě jak dopředu tak i dozadu. Rychlost plavby je až 10 km za hodinu a délk až 70 km. Zbraně lze používat i během plavby. Vodní překážku může překonávat i s výsadkem na zádi korby. Výsadek udržuje spojení s velitelem tanku pomocí palubního telefonu.

More DLI courses on LiveLingua - Online Language School

PT-76 AMPHIBIOUS TANK

The Soviet PT-76 amphibious tank is also found in the inventories of the armies of the Warsaw Pact countries. It is mostly used in reconnaissance. It proved valuable even in airborne assaults. It is noted for high reliability and operational capabilities.

The tank has a weight of 14 tons. It is 6.91 meters long, 3.14 meters wide, and 2.25 meters high. It has a crew of three, and inside are stored 40 main gun rounds, 1000 machinegun rounds, 300 assault rounds, 20 signalling rounds, and 15 hand grenades.

As its basic armament, the tank has a 76.2mm gun designed for combat with the tanks and self-propelled guns of the enemy and also for the destruction of other armored vehicles and personnel, silencing of artillery, and other sources of fire. It is possible to use it (main gun) to fire to a range of 1200 meters. The maximum rate of fire is seven aimed rounds per minute. This means that the intervals between individual rounds are less than nine seconds. The barrel of the gun has a rifled bore, which provides the round with a stabilizing rotation. The muzzle brake at the end of the barrel is a hollow cylinder with openings on the sides. The gases which propel the round strike the edges of the muzzle brake and forcefully jolt the barrel forward. Through this, the effect of the rearward surge is lessened, attaining shorter recoil, increasing the utilization of the turret area. On the barrel is a cylindrical reinforcement with which the ejector is covered and which draws out the powdered gases from the barrel after discharge.

In the turret is a 7.62mm machinegun coaxial with the main gun specified for destruction of ground targets, mainly personnel. The greatest range of fire-utilizing sights is 2000 meters and the rate of fire is 200-250 rounds per minute.

The radio transceiver, R-113, secures external communications with a range of 20 kilometers. An intercom (secures) internal (communications).

Hydrojets on the sides of the body in the lower part of the engine area provide movement in water. The tank can maneuver in water both forward and backward up to 10 km/hr and range up to 70 km. It is possible to use weapons even during water maneuvering. It can overcome a water obstacle even with the assault force on the rear of the body. The assault force maintains communications with the tank commander by intercom.

More DLI courses on LiveLingua - Online Language School

PLOVOUCÍ TANK PT-76

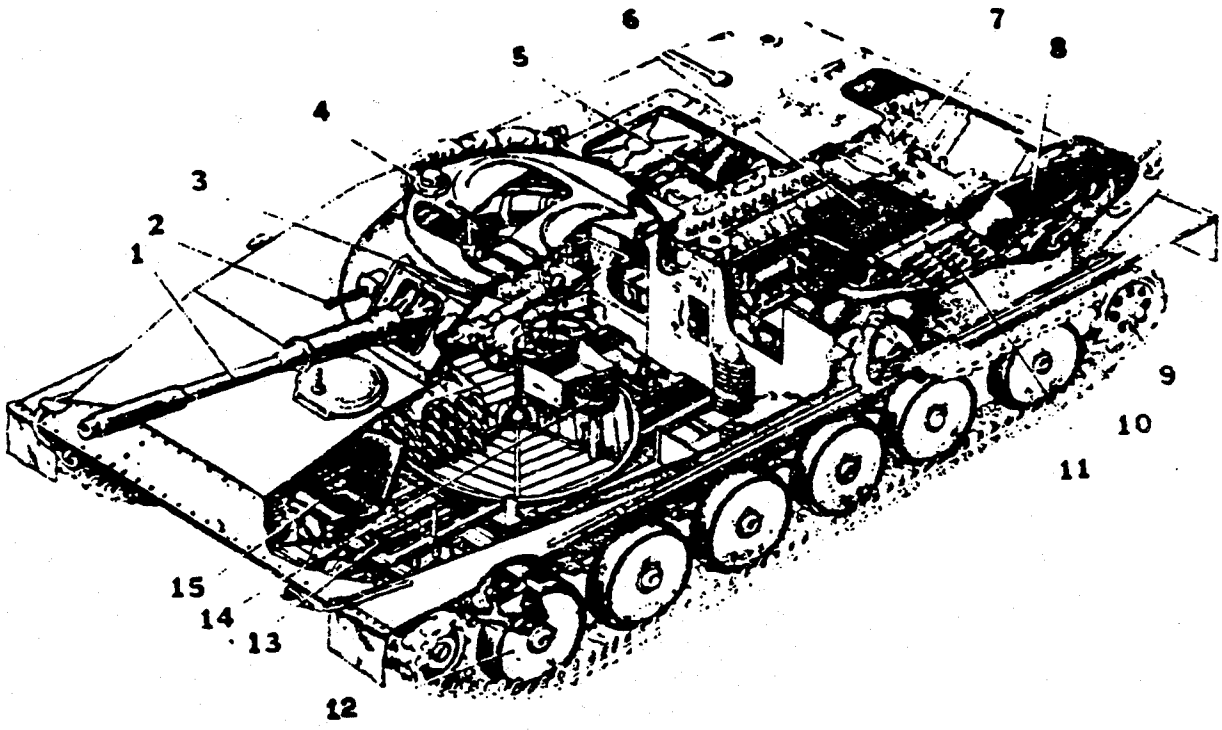

1.	kanón ráže 76 mm	76mm gun
2.	spřažený kulomet	coaxial machinegun
3.	teleskopický zaměřovač	telescopic sight
4.	periskopický pozorovací přístroj nabíječe	loader's periscope
5.	motor	engine
6.	chladič oleje	oil radiator
7.	převodovka	transmission
8.	vodomet	hydrojet
9.	hnací kolo	drive wheel
10.	pás	track
11.	výfuk	exhaust
12.	pojezdové kolo	road wheel
13.	ovládací ústrojí	driving controls
14.	sedadlo (sedačka) velitele	tank commander's seat
15.	sedadlo (sedačka) řidiče	driver's seat

More DLI courses on LiveLingua - Online Language School

PRACTICE EXERCISE

Test your knowledge of Czech vocabulary and grammar. On a separate paper, write the Czech words/phrases with correct endings that will complete the sentences below, make them meaningful, and grammatically correct.

1. Tank PT-76 se používá převážně k _____ .
2. _____ vysokou provozuschopností.
3. PT-76 má _____ 14 tun.
4. Tankový kanón je _____ k boji s tanky a jinými _____ prostředky.
5. Je ho možno využít ke střelbě do _____ 12 000 m.
6. Rychlost _____ je až 7 mířených ran za minutu.
7. Intervaly mezi výstřely jsou _____ než 9 sekund.
8. Hlaveň kanónu má _____ vývrt.
9. Na ústí hlavně je _____ brzda.
10. Úsťová brzda snižuje vliv _____ rázu.
11. Ejektor odsává z hlavně po _____ prachové plyny.
12. Ve věži je s kanónem _____ kulomet.
13. Kulomet má _____ střelby 200 - 250 ran za minutu.
14. _____ spojení zajišťuje rádiová stanice R 113.
15. Ta rádiová stanice má _____ 20 km.
16. Tank může manévrovat ve vodě jak _____ tak i _____ .

More DLI courses on LiveLingua - Online Language School

KEY TO PRACTICE EXERCISE

The following words/phrases will complete the sentences, make them meaningful, and grammatically correct.

1. průzkumu
2. vyznačuje se
3. hmotnost
4. určený ... palebnými
5. vzdálenostÍ
6. střelby
7. menší
8. drážkový
9. ústová
10. zpětného
11. výstřelu
12. spřažen
13. rychlost
14. vnější
15. dosah
16. dopředu ... dozadu

Here are the translations of the sentences.

1. The PT-76 tank is used predominantly for reconnaissance.
2. It is noted for its high operational capability.
3. The tank´s weight is 14 tons.
4. The tank gun is meant for combat with tanks and other comba equipment.
5. It's possible to use it for firing up to a range of 12,000 m.
6. The rate of fire is up to seven aimed rounds per minute.
7. Intervals between individual rounds are less than nine seco
8. The gun barrel has a rifled bore.
9. There is a muzzle brake on the end of the barrel.
10. The muzzle brake minimizes the effect of the rearward surge
11. The ejector draws powdered gases out from the barrel after firing.
12. There is a machinegun coaxial with the tank gun in the turret.

More DLI courses on LiveLingua - Online Language School

13. The machinegun has a rate of fire of 200-250 rounds per minute.

14. Outside communications are secured by the R-113 radio station.

15. The radio station has a range of 20 km.

16. The tank can maneuver forward and also backward in water.

More DLI courses on LiveLingua - Online Language School